ОГНЕПОРТАЛ

Технос - М

КОНФЕРЕНЦИЯ «ОГНЕЗАЩИТА И ПОЖАРНАЯ БЕЗОПАСНОСТЬ»

СОВРЕМЕННЫЕ ПОДХОДЫ К ОБЕСПЕЧЕНИЮ ПОЖАРНОЙ БЕЗОПАСНОСТИ ЗДАНИЙ И СООРУЖЕНИЙ С МАССОВЫМ ПРЕБЫВАНИЕМ ЛЮДЕЙ. УСТАНОВКИ ПОЖАРОТУШЕНИЯ ТОНКОРАСПЫЛЁННОЙ ВОДОЙ ВЫСОКОГО ДАВЛЕНИЯ.

11 июля 2019г.
Екатеринбург

ТЕХНОС-М+

АВТОМАТИЧЕСКИЕ СИСТЕМЫ ПОЖАРОТУШЕНИЯ

с 1994 г

ISO 9001:2014

Технос - М

ОСНОВНЫЕ НАПРАВЛЕНИЯ ДЕЯТЕЛЬНОСТИ

Квалифицированные проектный и конструкторский отделы

- опытные специалисты,
- современные средства автоматизации и методы проектирования

возможность в сжатые сроки выполнить проектные работы

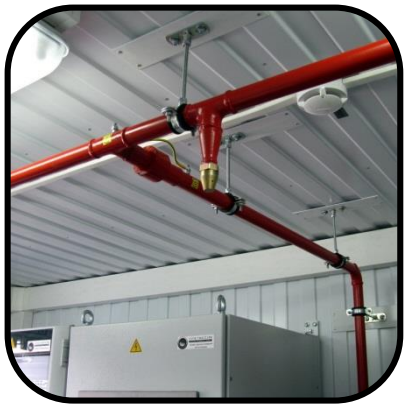

Профессиональный штат монтажных бригад

- профессиональные монтажники,
- передовые технологии и профессиональный инструмент для монтажа

высокое качество и минимальные сроки выполнения работ

Собственное высокотехнологичное производство

- квалифицированный инженерно-технический персонал, с большим опытом
- высокотехнологичное оборудование

высокое качество и самые большие сроки гарантии на рынке

ОБОРУДОВАНИЕ ГАЗОВОГО ПОЖАРОТУШЕНИЯ

КО-50-150

РУЭ1-32-150

ФК-5-1-12

РГС-360-1/2В-187

МГП «АТАКА», «АТАКА 3

МПИ «АТАКА-М»

Технос - М

Партнёры

- организация имеет лицензии ГАН РТН на конструирование, проектирование и изготовление на объектах АЭС

- оборудование входит в реестр ОВП и ПМИ ОАО «АК Транснефть»

- оборудование входит в единый справочник-классификатор ОАО НК «Роснефть»

- оборудование одобрено к применению на объектах ОАО «РЖД»

- оборудование одобрено В системе Российского Морского Регистра Судоходства

- оборудование имеет разрешение Ростехнадхзора на применение на объектах с опасной средой

Технос - М

КОМПЛЕКС ПОЖАРОТУШЕНИЯ ТОНКОРАСПЫЛЁННОЙ ВОДОЙ ВЫСОКОГО ДАВЛЕНИЯ

Технос - М

ВОДА КАК ОГНЕТУШАЩЕЕ ВЕЩЕСТВО

Вода - самое древнее ОТВ

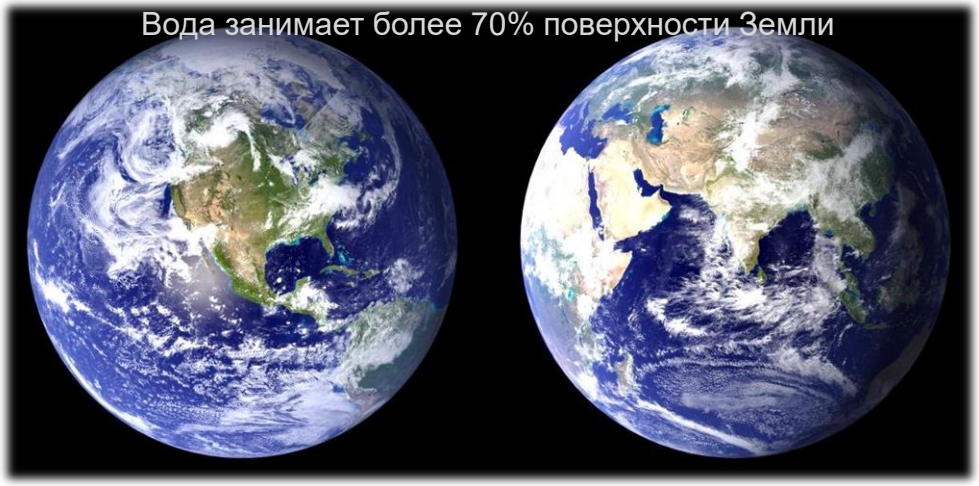

- ✓ Вода **безопасна**
- ✓ Вода **нетоксична**
- ✓ Вода **экологична**
- ✓ Вода **доступна**
- ✓ Вода **широко распространена**
- ✓ Вода **обладает хорошим**

охлаждающим эффектом

РАЗМЕР КАПЕЛЬ

Размер капель: 1…2 мм

Традиционные оросители

Суммарная площадь поверхности капель ~ 3 м^2

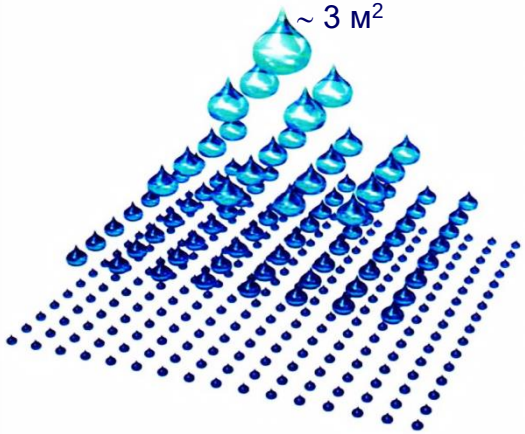

Суммарная площадь поверхности капель ~ 60 м^2

Распылители ТРВ

Размер капель: 0,1…0,15 мм

Технос - М

УСЛОВИЯ ПРОЦЕССА ГОРЕНИЯ

Технос - М

МЕХАНИЗМЫ ДЕЙСТВИЯ ТРВ

Охлаждение

Снижение концентрации кислорода

Изолирование (экранирование)

Технос - М

ПРЕИМУЩЕСТВА ТРВ

- высокая эффективность и скорость тушения
- минимальный расход воды
- автономность от водопитающих сетей
- пролонгированное действие
- благоприятствуют более раннему началу действий персонала пожарной охраны
- возможность тушения оборудования под напряжением
- тушение без причинения ущерба объекту защиты
- не требует герметизации помещения
- экологическая безопасность

Технос - М

ТРВ ОБЛАДАЕТ ВЫСОКОЙ ДЫМООСАЖДАЮЩЕЙ СПОСОБНОСТЬЮ

Технос - М

СФЕРА ПРИМЕНЕНИЯ СИСТЕМ ТРВ

- АДМИНИСТРАТИВНЫЕ ЗДАНИЯ
- ОБЪЕКТЫ ТРАНСПОРТА
- СУДОВЫЕ ПОМЕЩЕНИЯ И ОТСЕКИ
- МАШЗАЛЫ
- КАБЕЛЬНЫЕ СООРУЖЕНИЯ
- ОТЕЛИ
- ПАРКИНГИ
- СКЛАДСКИЕ КОМПЛЕКСЫ
- ПРОИЗВОДСТВЕННЫЕ ЦЕХА

Технос - М

МОДУЛЬ ПОЖАРОТУШЕНИЯ МУПТВ «АТАКА 4»

- ВЫСОКАЯ ЭФФЕКТИВНОСТЬ И СКОРОСТЬ ТУШЕНИЯ
- МИНИМАЛЬНЫЙ РАСХОД ВОДЫ
- ОБЕСПЕЧЕНИЕ БЕЗОПАСНОЙ ЭВАКУАЦИИ ЛЮДЕЙ
- БЛАГОПРИЯТСТВУЮТ БОЛЕЕ РАННЕМУ НАЧАЛУ ДЕЙСТВИЙ ПЕРСОНАЛА ПОЖАРНОЙ ОХРАНЫ
- ВОЗМОЖНОСТЬ ТУШЕНИЯ ОБОРУДОВАНИЯ ПОД НАПРЯЖЕНИЕМ
- ТУШЕНИЕ БЕЗ ПРИЧИНЕНИЯ УЩЕРБА ОБЪЕКТУ ЗАЩИТЫ

Технос - М

СРЕДНИЙ ДИАМЕТР КАПЕЛЬ В ВОДЯНОМ ФАКЕЛЕ, ОБРАЗУЕМОМ РАСПЫЛИТЕЛЕМ ПРИ ДАВЛЕНИИ СВЫШЕ 8 МПА, НЕ БОЛЕЕ 100 МКМ ДЛЯ ДРЕНЧЕРНЫХ И 150 МКМ ДЛЯ СПРИНКЛЕРНЫХ РАСПЫЛИТЕЛЕЙ.

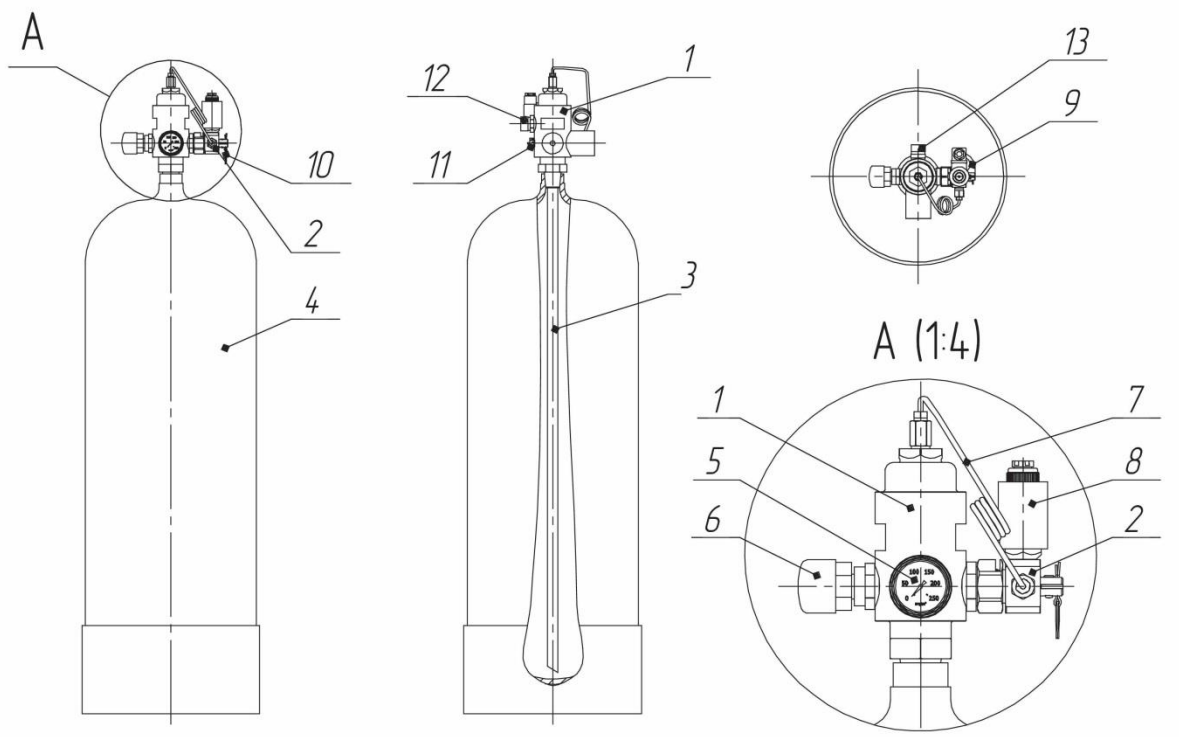

ЧЕРТЕЖ ОБЩЕГО ВИДА МОДУЛЯ С СОВМЕСТНЫМ ХРАНЕНИЕМ ОТВ И ГАЗА-ВЫТЕСНИТЕЛЯ.

1. КЛАПАН ЗАПОРНЫЙ ДУ15 ММ (ЗПУ-15). 2. КЛАПАН ПУСКОВОЙ. 3. СИФОННАЯ ТРУБКА. 4. БАЛЛОН ДЛЯ ОТВ. 5. МАНОМЕТР. 6. СИГНАЛИЗАТОР ДАВЛЕНИЯ УНИВЕРСАЛЬНЫЙ. 7. ПУСКОВАЯ ТРУБКА. 8. ЭЛЕКТРОМАГНИТНЫЙ КЛАПАН. 9. РУКОЯТКА РУЧНОГО ПУСКА. 10. ПРЕДОХРАНИТЕЛЬНАЯ ЧЕКА РУЧНОГО ПУСКА. 11. МЕМБРАННОЕ ПРЕДОХРАНИТЕЛЬНОЕ УСТРОЙСТВО. 12. ВЫПУСКНОЙ ШТУЦЕР.

Технос - М

ЧЕРТЕЖ ОБЩЕГО ВИДА МОДУЛЯ С РАЗДЕЛЬНЫМ ХРАНЕНИЕМ ОТВ И ГАЗА-ВЫТЕСНИТЕЛЯ.

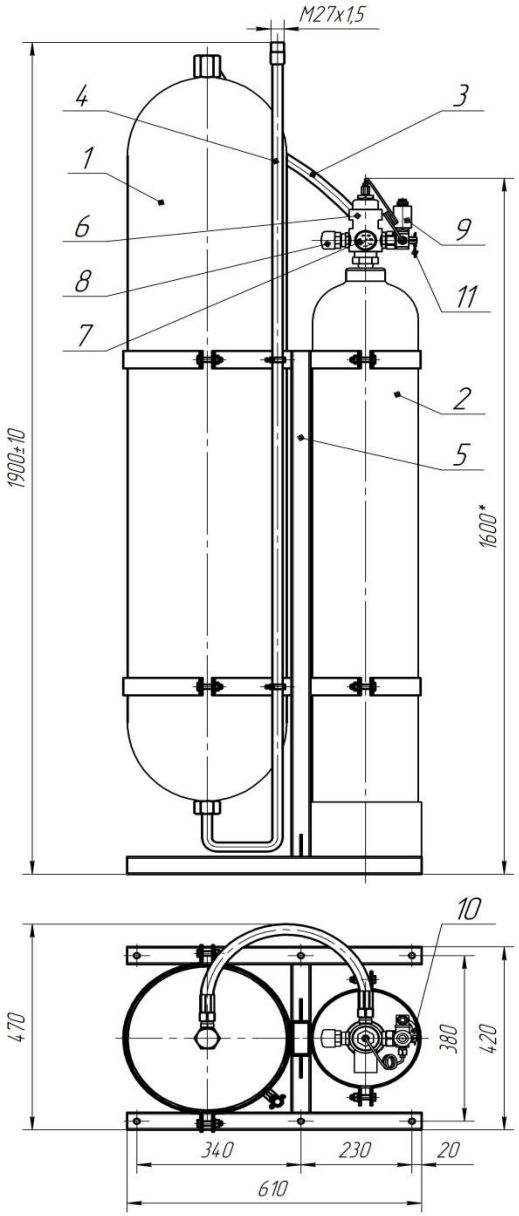

1 – Баллон с водой
2 – Модуль с азотом
3 – Рукав высокого давления
4 – Выпускной трубопровод
5 – Стойка монтажная
6 – Запорно-пусковое устройство
7 – Манометр
8 – Сигнализатор давления
9 – Электромагнит
10 – Рукоятка ручного пуска
11 – Предохранительная чека

Технос - М

ТЕХНОЛОГИЧЕСКАЯ СХЕМА УСТАНОВКИ ПОЖАРОТУШЕНИЯ ТОНКОРАСПЫЛЕННОЙ ВОДОЙ С ИСПОЛЬЗОВАНИЕМ БАТАРЕЙ.

1. МОДУЛЬ ПОЖАРОТУШЕНИЯ ТОНКОРАСПЫЛЕННОЙ ВОДОЙ «АТАКА 4». 2. ЗАПОРНО-ПУСКОВОЕ УСТРОЙСТВО. 3. РУКАВ ВЫСОКОГО ДАВЛЕНИЯ. 4. ПАТРУБОК ПОД РУКАВ ВЫСОКОГО ДАВЛЕНИЯ. 5. КОЛЛЕКТОР. 6. МАГИСТРАЛЬНЫЙ ТРУБОПРОВОД. 7. РАСПРЕДЕЛИТЕЛЬНЫЙ ТРУБОПРОВОД. 8. РАСПЫЛИТЕЛЬ ТИПА «ТУМАН».

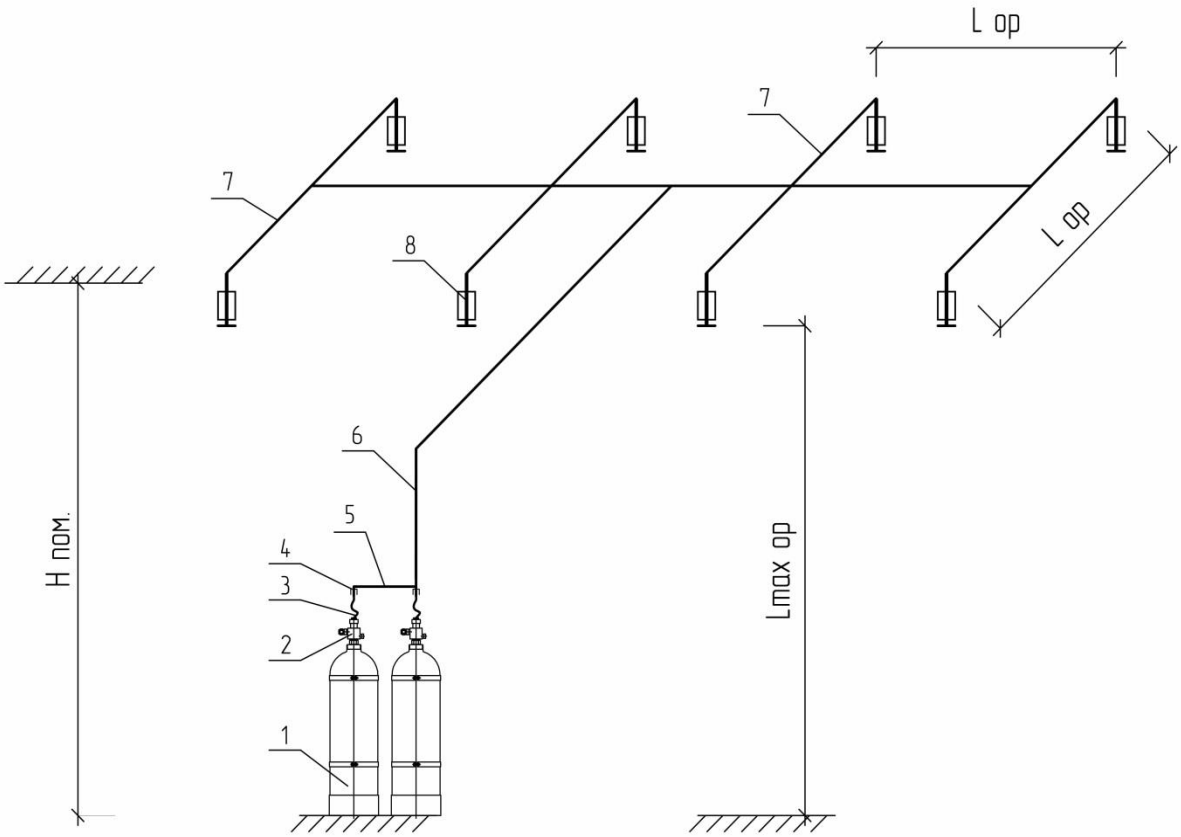

Технос - М

МОДУЛЬНАЯ УСТАНОВКА ПОЖАРОТУШЕНИЯ МУПТВ «АТАКА 4»

Технос - М

РАСПЫЛИТЕЛИ «ТУМАН»

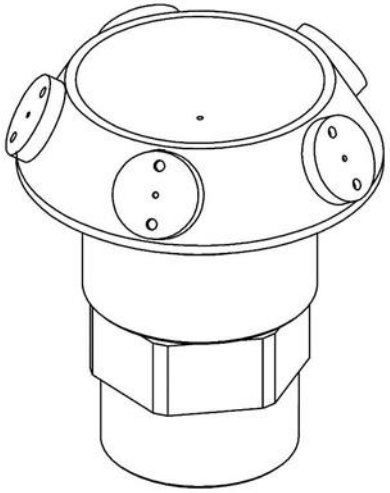

РАСПЫЛИТЕЛИ СОСТОЯТ ИЗ КОРПУСА ,
НА КОТОРОМ ИМЕЕТСЯ ДВА КОНИЧЕСКИХ УЧАСТКА:
ОДИН НАХОДИТСЯ НА ТОРЦЕВОЙ ЕГО ЧАСТИ И
ИМЕЕТ ВНУТРЕННИЙ КОНУС С ВЫХОДНЫМ
ОТВЕРСТИЕМ ДИАМЕТРОМ D=0,8 ММ («ТУМАН-3»)
ИЛИ D=1 ММ («ТУМАН-5»),
ВТОРОЙ РАСПОЛАГАЕТСЯ НА БОКОВОЙ
ПОВЕРХНОСТИ И ИМЕЕТ 5 ВЫХОДНЫХ ОТВЕРСТИЙ
ПОД ФОРСУНКИ,
СОСТОЯЩИЕ ИЗ КОРПУСА ,
ЗАВИХРИТЕЛЯ
И УПЛОТНИТЕЛЬНОЙ ПРОКЛАДКИ.

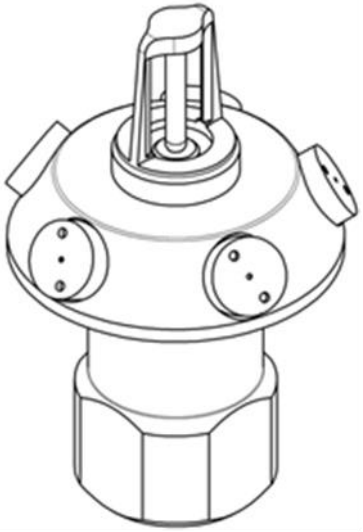

СХЕМА НАСОСНОЙ УСТАНОВКИ ТРВ ВД ПРОИЗВОДСТВА ГК «ТЕХНОС-М+»

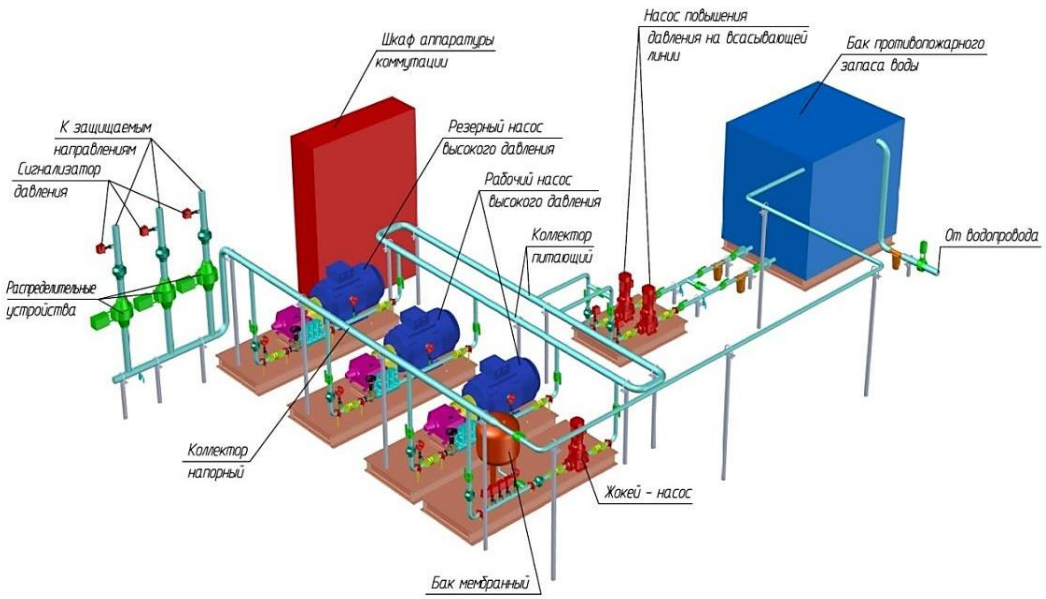

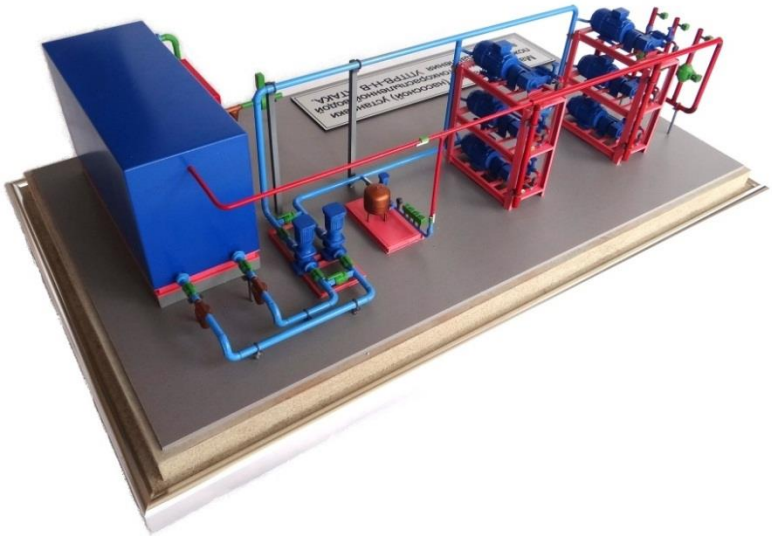

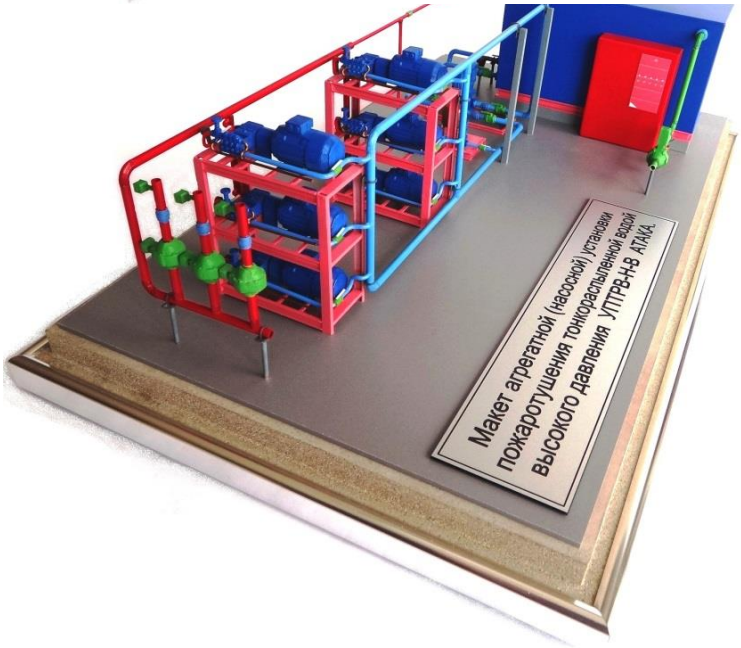

Составные части установки:

– спринклерные и/или дренчерные распылители «Туман»;

– основной (один или несколько) и резервный плунжерные насосы высокого давления;

– шкаф аппаратуры и коммутации;

– блок повышения давления на всасывающей линии (при необходимости);

– один или нескольких резервуаров;

– блок поддержания давления (при необходимости);

– распределительные устройства;

– трубопроводная арматура;

– рукава высокого давления,

А так же коллектора, контрольно-измерительные приборы, фундаменты, трубопроводы и фасонные части трубопроводов.

ИСПЫТАНИЯ ЭЛЕМЕНТОВ УСТАНОВКИ ТРВ ВД ПРОИЗВОДСТВА ГК «ТЕХНОС-М+»

Подтверждение возможности применения установок ТРВ для оборудования, работающего под напряжением при различных классах пожара

испытания распылителя для дренчерной завесы

определение коэффициента производительности распылителя

определение зоны орошения распылителя

испытания пожарного ствола

Технос - М

Модульные установки пожаротушения ТРВ

МУПТВв «АТАКА 4»

Станции метро

МУПТВрв «АТАКА 4»

Торговый центр

Архив

АУП ТРВ «Технос-М+» на значимых объектах:

Объект культурного наследия федерального значения Здание Центрального павильона ВДНХ, г. Москва.

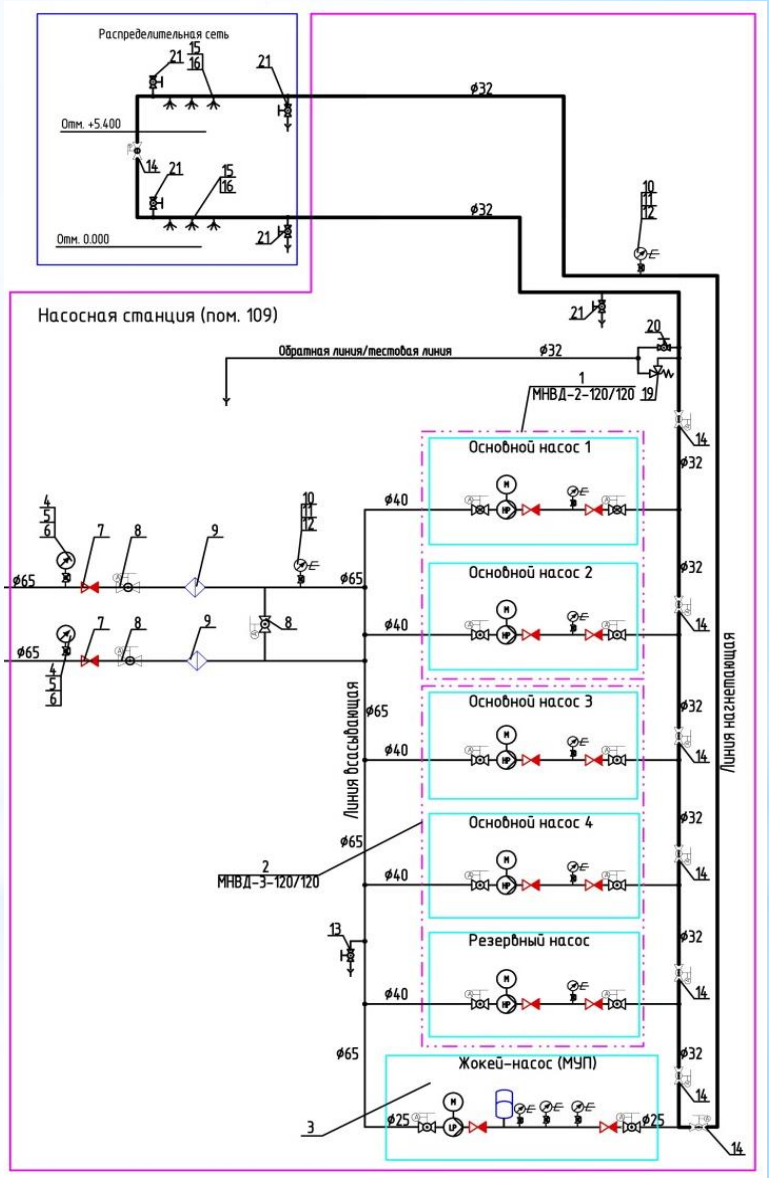

Склад ФКУ ЦОБХР МВД России, Московская область, Балашиха.

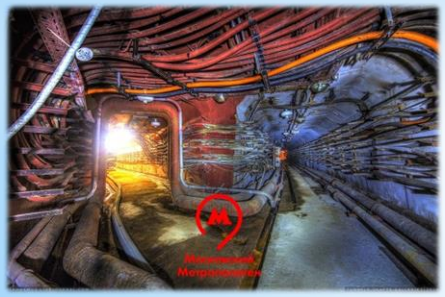

Кабельные сооружения станций метро Московского Метрополитена

Технос - М +

Нижний Новгород, ул. Родионова, 169К

(831) 434-83-84

info@technos-m.ru

www.technos-m.ru